HORNO WI-FI – FUNCIÓN VAPOR – 70 LITROS

MODELO: 33703013 - FCTS815XL WIFI

- Estética NEW TIMELESS
- GRAN CAPACIDAD: **70 LITROS**
- **SMART FI:** Tecnología WI-FI + Bluetooth que permite añadir funcionalidades y gestionar el horno a través del smartphone & la APP simply-FI
- Display Touch con 2 mandos Push-Pull, control electrónico de la temperatura y botón **Función Vapor**
- Temporizador con fin automático de cocción
- Tirador externo metálico
- Horno Multifunción 8 funciones + **WI-FI:**
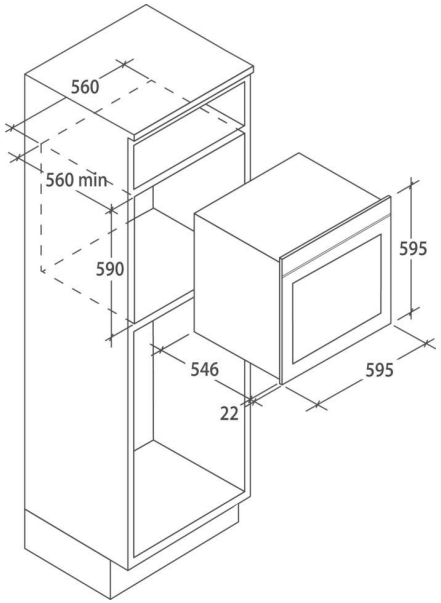
  Iluminación / Descongelación / Multifunción + Vapor / Grill + Ventilador + Vapor / Resistencia inferior + Ventilador / Estático / Grill + Vapor / Pizza / **WI-FI**
- Cavidad plana & Rejillas laterales en metal
- Puerta de doble cristal
- Sistema de limpieza **AQUACTIVA**
- Ventilador tangencial de enfriamiento
- Clase energética **A**
- Guía Telescópica, 1 Bandeja & 1 rejilla
- Color: Inox
- Peso Bruto / Neto: 30,5 kg / 28,8 kg
- CÓDIGO EAN: 8016361991521